План форшахты (1:50)

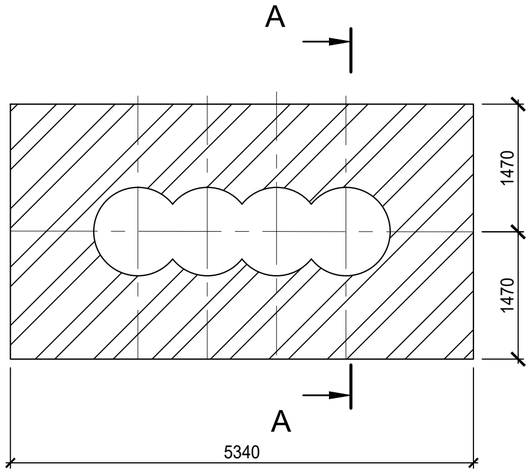

А - А (1:50)

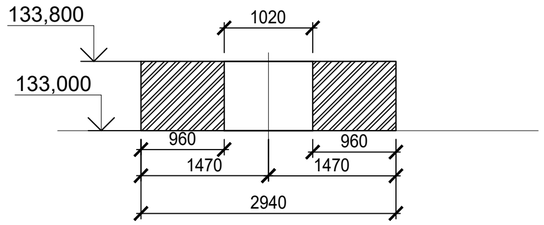

1 - 1 (1:20)

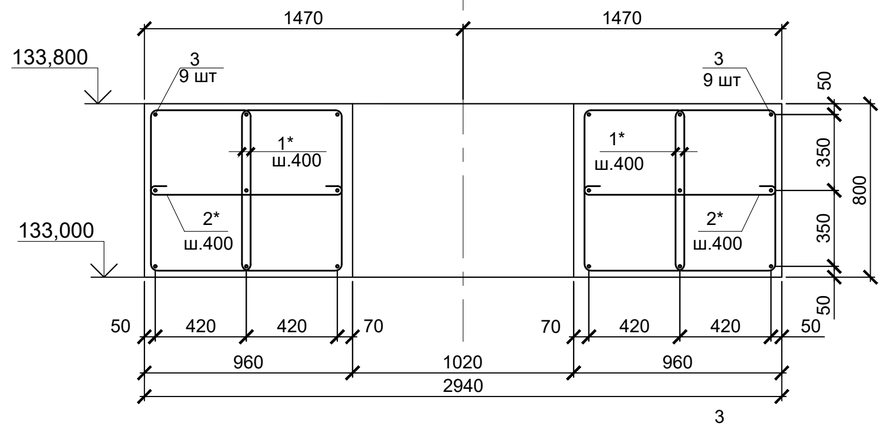

Ведомость деталей

Поз.	Эскиз
1*	30, 710, 430 L =2400 Ø 8
2*	30, 430, 30 L =510 Ø 8

2 - 2 (1:20)

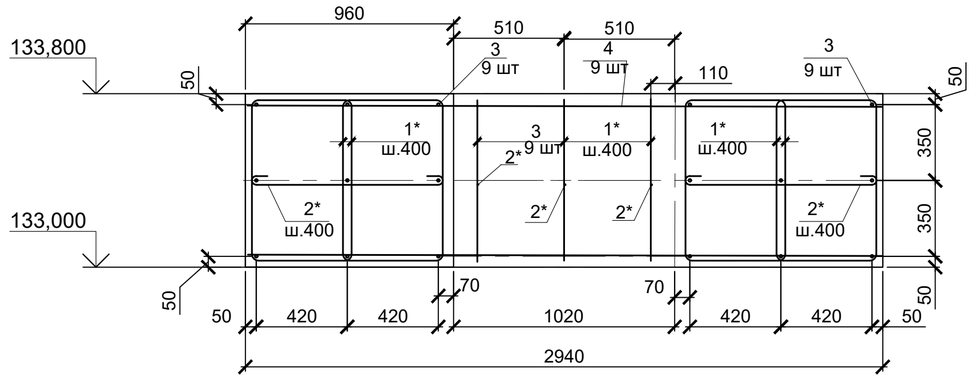

План армирования форшахты (1:50)

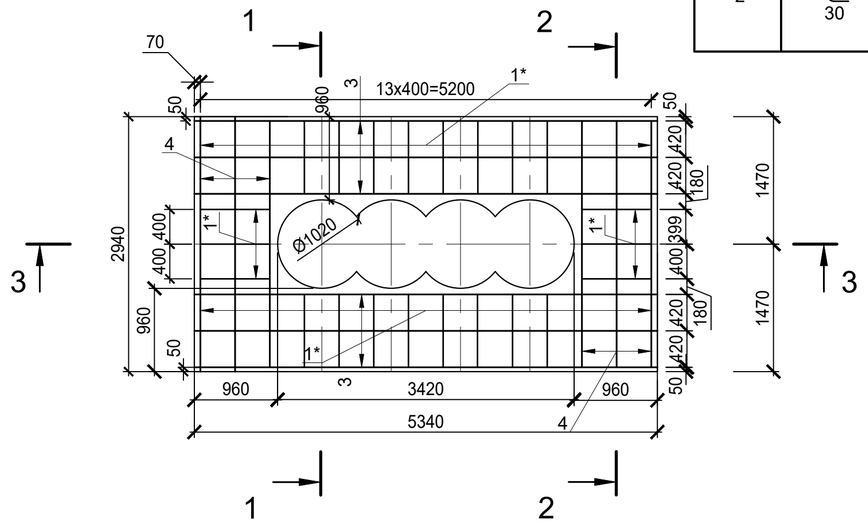

3 - 3 (1:20)

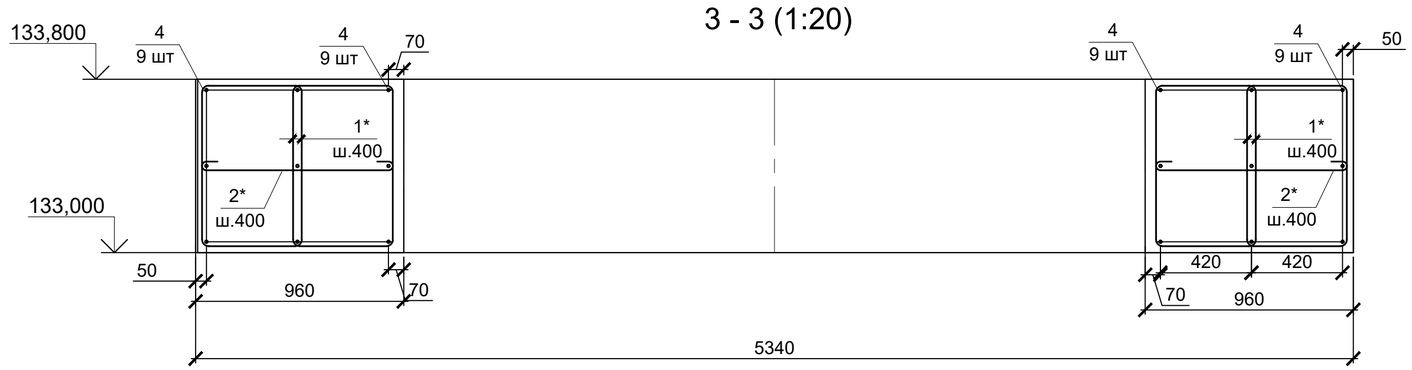

Спецификация к форшахте

Поз.	Обозначение	Наименование	Кол.	Масса ед., кг	Общий объем	Примечание
		Ø8 А240 ГОСТ 34028-2016				0,395 кг/м
1*		L=2400	68	0,948		64,464
		Ø8 А240 ГОСТ 34028-2016				
2*		L=510	34	0,20		6,80
		Ø12 А500С ГОСТ Р 52544-2006				0,888 кг/м
3		L=5300	18	4,71		84,78
4		L=2900	18	2,57		46,26
		Бетон В25W8F150	10			м3

* - см. ведомость деталей

Ведомость расхода стали на форшахту, кг

Марка элемента	Изделия арматурные				
	Арматура класса				Всего
	А240 (А-I)		А500С		
	ГОСТ 34028-2016				
	Ø8	Итого	Ø12	Итого	
Пространственный каркас форшахты	221,800	221,800	2160,00	2160,00	2661,80

Изм.	Кол. уч	Лист	№ док.	Подп.	Дата
Разработал		Дячук			17.07.26
Проверил		Зуев			17.07.26
Н. контр.		Зверева			17.07.26
Гл.инженер		Поздняков			17.07.26

2348-14-009

Загорская ГАЭС-2 на р. Кунье (достройка)

Станционный узел.Устройство буронабивных свай в примыкании к ПС-3 здания ГАЭС со стороны НБ

Стадия	Лист	Листов
Р	4	

Форшахта. Армирование. Объемы работ

АО "Институт Гидропроект"
ДПП Загорская ГАЭС-2 2026

Согласовано

Взам. инв. №

Подпись и дата

Инв. № подл.

ФОРМАТ: А2